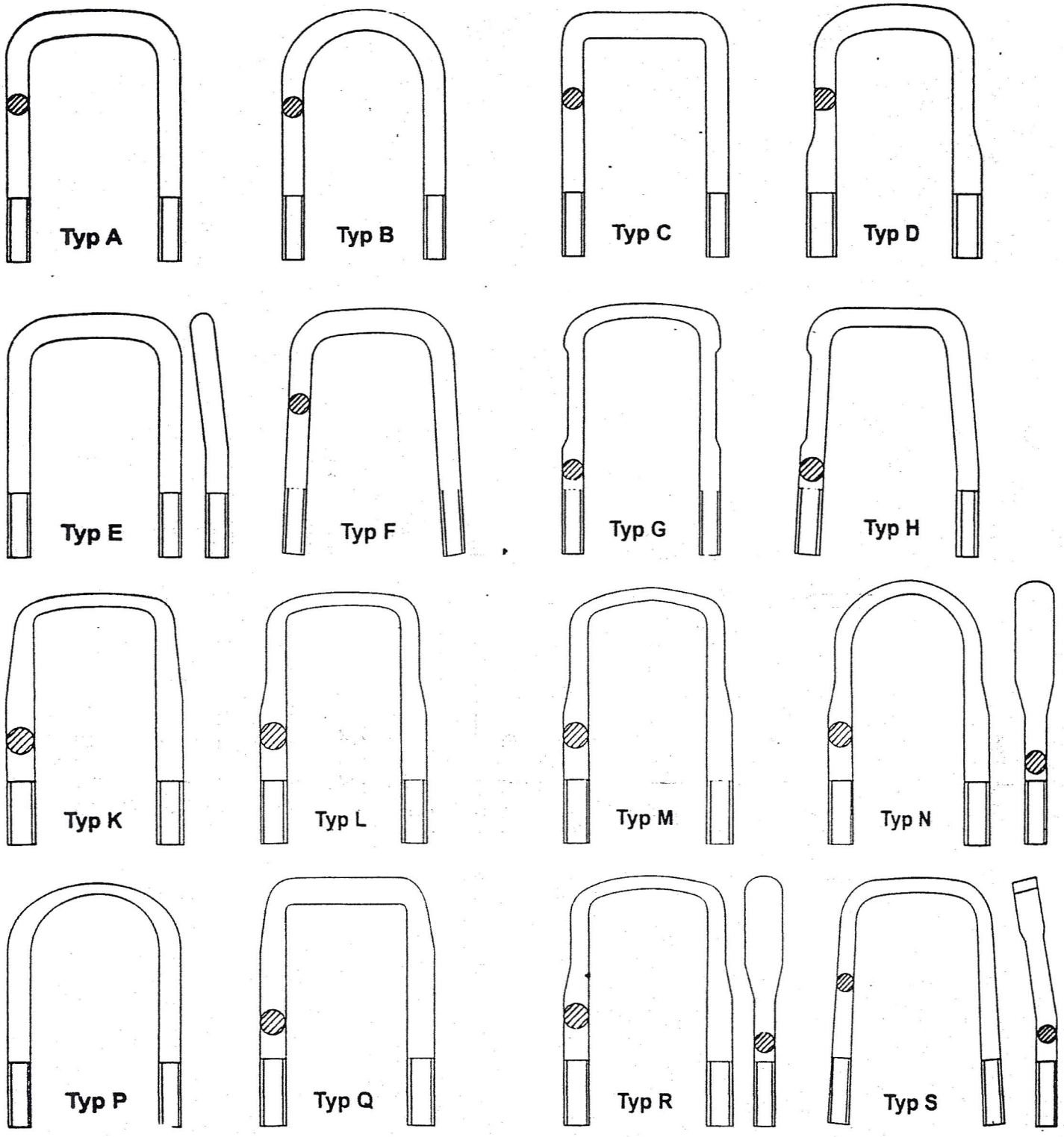
Typ A
Typ B
Typ C
Typ D
Typ E
Typ F
Typ G
Typ H
Typ K
Typ L
Typ M
Typ N
Typ P
Typ Q
Typ R
Typ S

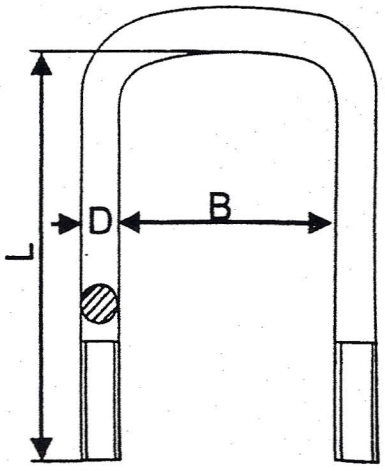
L
D
B